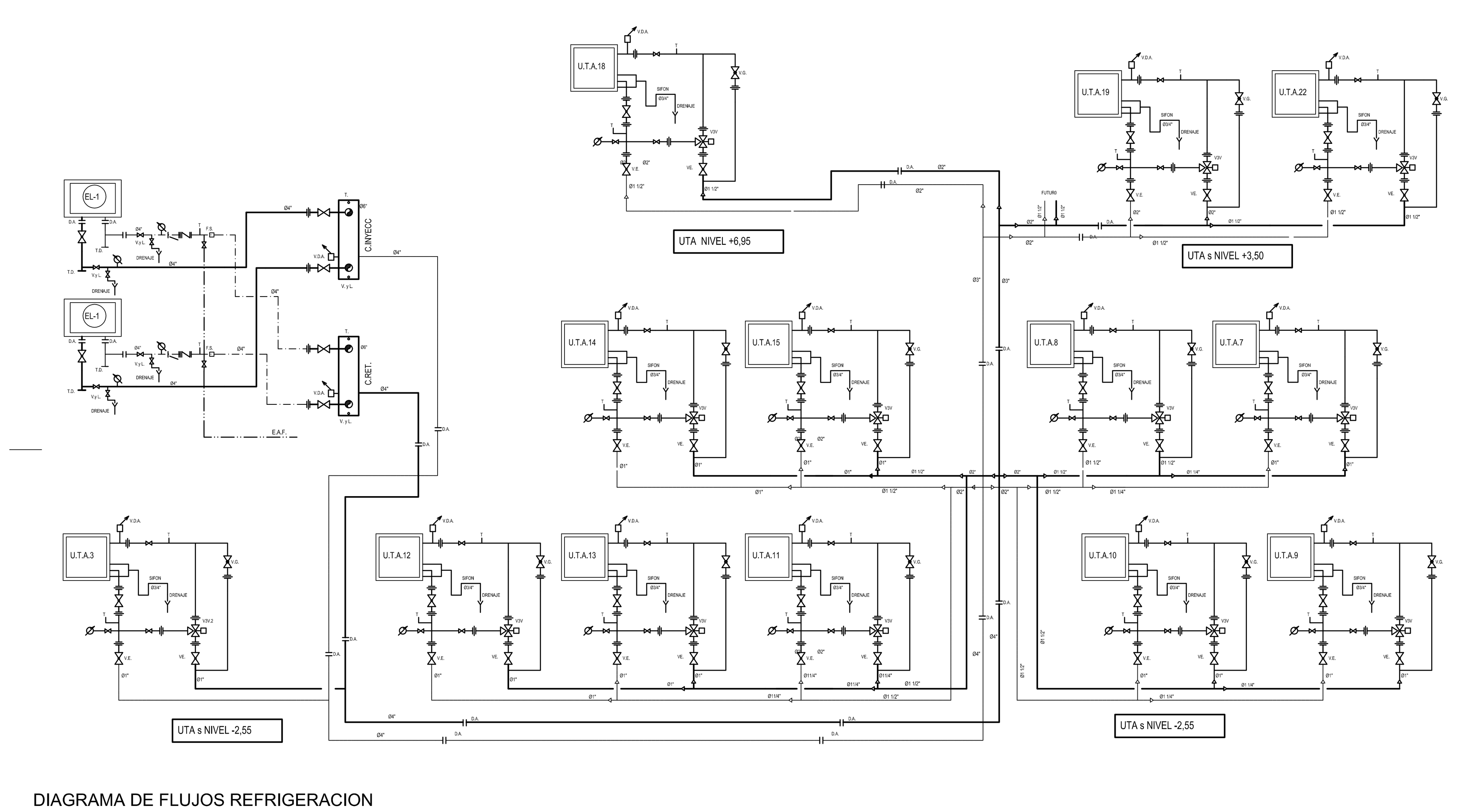

DIAGRAMA DE FLUJOS REFRIGERACION

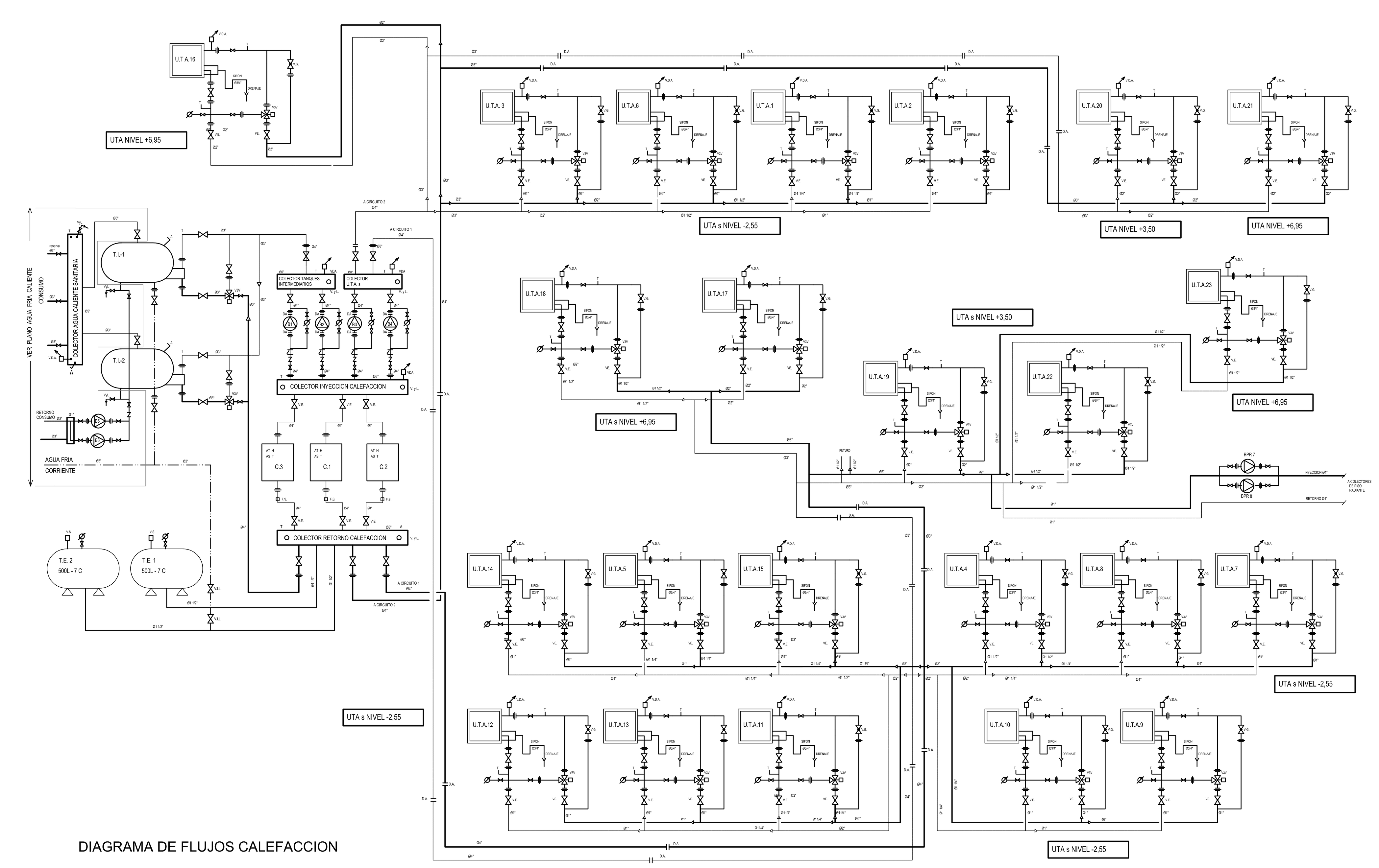

DIAGRAMA DE FLUJOS CALEFACCION

REFERENCIAS UTAs SISTEMA FRIO / CALOR

SECTOR ESTERILIZACION

UTA - 3 UNIDAD DE TRATAMIENTO DE AIRE FRIO/CALOR, FILTRADO DE ALTA EFICIENCIA / VENTILACION /PRESURIZACION , MARCA CARRIER, BELLMOR, EQUIVALENTE O SUPERIOR CALIDAD, 3,4 TR, 15.000 CAL/H Y 55 m3/min.
V3V VALVULA ESFERICA DE 3 VIAS MODULANTE – 24 VAC, CAUDAL: 1800 Lts/hs, MARCA BELIMO, EQUIVALENTE O SUPERIOR CALIDAD.
V3V VALVULA ESFERICA DE 3 VIAS MODULANTE – 24 VAC, CAUDAL: 1500 Lts/hs, MARCA BELIMO, EQUIVALENTE O SUPERIOR CALIDAD.
CPF CAJA P/FILTROS, CHAPA G° N° 20, TAPAS ABISAGRADAS, AMAIR 300, MERV 6, EF: 30/45 %, CON PRESOSTATO DE FILTRO SUCIO.
CPFME CAJA P/FITROS, CHAPA G° N° 20, TAPAS ABISAGRADAS, MEDIANA EFICIENCIA, EF: 60%, CON PRESOSTATO DE FILTRO SUCIO.
PDP SENSOR DE PRESION ELECTRONICO, SALIDA 0–10V – 4–20 mA, CON TUBO PITOT (CAUDALIMETRO).
W VARIADOR DE VELOCIDAD DE FRECUENCIA VARIABLE, POTENCIA ACORDE AL MOTOR VENTILADOR.
CRM COMPUERTA DE REGULACION MANUAL, HOJAS OPUESTAS, CHAPA G* N* 20, MARCA RITRAC, EQUIVALENTE O SUPERIOR CALIDAD.
CAR COMPUERTA ANTIRRETORNO DE REGULACION MANUAL, HOJAS OPUESTAS, CHAPA G* N* 20, MARCA RITRAC, EQUIVALENTE O SUPERIOR CALIDAD.
TTO TERMOSTATO DE AMBIENTE ELECTRONICO DIGITAL, MARCA HONEYWELL, SURREY, EQUIVALENTE O SUPERIOR CALIDAD, CON CAJA ACRILICA PERFORADA Y LLAVE DE CIERRE.
VEA-2 VENTILADOR AXIAL, 950 RPM, ø 350, Q: 24 m3/min, P: 5 mmca, CON PERSIANA AUTOMATICA, MARCA GATTI, CIERRAPICO, EQUIVALENTE O SUPERIOR CALIDAD.
SPLIT-2 SALA AUTOCLAVES, ACONDICIONADOR DE AIRE FS, 3000 FRIG/H, MARCA SURREY, CARRIER, EQUIVALENTE O SUPERIOR CALIDAD, CON CONTROL DE CONDENSADO.

SECTOR TRANSFERENCIA NEO/LACTARIO/HOSP. DE DIA

UTA - 7 UNIDAD DE TRATAMIENTO DE AIRE FRIO/CALOR, FILTRADO DE ALTA EFICIENCIA / VENTILACION /PRESURIZACION , MARCA CARRIER, BELLMOR, EQUIVALENTE O SUPERIOR CALIDAD, 5,7 TR, 20.000 CAL/H Y 117 m3/min.
V3V VALVULA ESFERICA DE 3 VIAS MODULANTE – 24 VAC, CAUDAL: 3100 Lts/hs, MARCA BELIMO, EQUIVALENTE O SUPERIOR CALIDAD.
V3V VALVULA ESFERICA DE 3 VIAS MODULANTE – 24 VAC, CAUDAL: 2000 Lts/hs, MARCA BELIMO, EQUIVALENTE O SUPERIOR CALIDAD.
CPF CAJA P/FILTROS, CHAPA G° N° 20, TAPAS ABISAGRADAS, AMAIR 300, MERV 6, EF: 30/45 %, CON PRESOSTATO DE FILTRO SUCIO.
CPFAE CAJA P/FILTROS, CHAPA G° N° 20, TAPAS ABISAGRADAS, ALTA EFICIENCIA, EF: 95%, CON PRESOSTATO DE FILTRO SUCIO.
PDP SENSOR DE PRESION ELECTRONICO, SALIDA 0–10V – 4–20 mA, CON TUBO PITOT (CAUDALIMETRO).
W VARIADOR DE VELOCIDAD DE FRECUENCIA VARIABLE, POTENCIA ACORDE AL MOTOR VENTILADOR.
HUM-B-1 HUMECTADOR TIPO A BANDEJA PARA INSTALAR EN CONDUCTO, PREVEER INSTALACION ELECTRICA, DE AGUA Y LAS CANALIZACIONES NECESARIAS PARA HUMIDISTATO DE AMBIENTE, PULSADOR E INDICADOR DE HUMEDAD Y SENSOR REMOTO DE HUMEDAD, MARCA CALORTEC, EQUIVALENTE O SUPERIOR CALIDAD, DE 19,7 Kw.
CRM COMPUERTA DE REGULACION MANUAL, HOJAS OPUESTAS, CHAPA G* N* 20, MARCA RITRAC, EQUIVALENTE O SUPERIOR CALIDAD.
CAR COMPUERTA ANTIRRETORNO DE REGULACION MANUAL, HOJAS OPUESTAS, CHAPA G* N* 20, MARCA RITRAC, EQUIVALENTE O SUPERIOR CALIDAD.
TTO TERMOSTATO DE AMBIENTE ELECTRONICO DIGITAL, MARCA HONEYWELL, SURREY, EQUIVALENTE O SUPERIOR CALIDAD, CON CAJA ACRILICA PERFORADA Y LLAVE DE CIERRE.
VEC-8 VENTILADOR CENTRIFUGO, 950 RPM, PALA AIRFOIL Y AUTOLIMPIENTES, Q: 18m3/min, P: 10 mmca, MARCA GATTI, CIERRAPICO, EQUIVALENTE O SUPERIOR CALIDAD.
VEC-7 VENTILADOR CENTRIFUGO, 950 RPM, PALA AIRFOIL, Q: 7 m3/min, P: 10 mmca, MARCA GATTI, CIERRAPICO, EQUIVALENTE O SUPERIOR CALIDAD.
VEC-6 VENTILADOR CENTRIFUGO, 950 RPM, PALA AIRFOIL, Q: 5 m3/min, P: 10 mmca, MARCA GATTI, CIERRAPICO, EQUIVALENTE O SUPERIOR CALIDAD.

SECTOR NEONATOLOGIA

UTA - 8 UNIDAD DE TRATAMIENTO DE AIRE FRIO/CALOR, FILTRADO DE ALTA EFICIENCIA / VENTILACION /PRESURIZACION , MARCA CARRIER, BELLMOR, EQUIVALENTE O SUPERIOR CALIDAD, 3 TR, 11.000 CAL/H Y 60 m3/min.
V3V VALVULA ESFERICA DE 3 VIAS MODULANTE – 24 VAC, CAUDAL: 1650 Lts/hs, MARCA BELIMO, EQUIVALENTE O SUPERIOR CALIDAD.
V3V VALVULA ESFERICA DE 3 VIAS MODULANTE – 24 VAC, CAUDAL: 1100 Lts/hs, MARCA BELIMO, EQUIVALENTE O SUPERIOR CALIDAD.
CPF CAJA P/FILTROS, CHAPA G° N° 20, TAPAS ABISAGRADAS, AMAIR 300, MERV 6, EF: 30/45 %, CON PRESOSTATO DE FILTRO SUCIO.
CPFAE CAJA P/FILTROS, CHAPA G° N° 20, TAPAS ABISAGRADAS, ALTA EFICIENCIA, EF: 95%, CON PRESOSTATO DE FILTRO SUCIO.
PDP SENSOR DE PRESION ELECTRONICO, SALIDA 0–10V – 4–20 mA, CON TUBO PITOT (CAUDALIMETRO).
W VARIADOR DE VELOCIDAD DE FRECUENCIA VARIABLE, POTENCIA ACORDE AL MOTOR VENTILADOR.
HUM-B-2 HUMECTADOR TIPO A BANDEJA PARA INSTALAR EN CONDUCTO, PREVEER INSTALACION ELECTRICA, DE AGUA Y LAS CANALIZACIONES NECESARIAS PARA HUMIDISTATO DE AMBIENTE, PULSADOR E INDICADOR DE HUMEDAD Y SENSOR REMOTO DE HUMEDAD, MARCA CALORTEC, EQUIVALENTE O SUPERIOR CALIDAD, DE 9,6 Kw.
CRM COMPUERTA DE REGULACION MANUAL, HOJAS OPUESTAS, CHAPA G* N* 20, MARCA RITRAC, EQUIVALENTE O SUPERIOR CALIDAD.
CAR COMPUERTA ANTIRRETORNO DE REGULACION MANUAL, HOJAS OPUESTAS, CHAPA G* N* 20, MARCA RITRAC, EQUIVALENTE O SUPERIOR CALIDAD.
TTO TERMOSTATO DE AMBIENTE ELECTRONICO DIGITAL, MARCA HONEYWELL, SURREY, EQUIVALENTE O SUPERIOR CALIDAD, CON CAJA ACRILICA PERFORADA Y LLAVE DE CIERRE.
VEC-27 VENTILADOR CENTRIFUGO, 950 RPM, PALA AIRFOIL, Q: 3 m3/min, P: 10 mmca, MARCA GATTI, CIERRAPICO, EQUIVALENTE O SUPERIOR CALIDAD.
VEC-9 VENTILADOR CENTRIFUGO, 950 RPM, PALA AIRFOIL, Q: 9 m3/min, P: 10 mmca, MARCA GATTI, CIERRAPICO, EQUIVALENTE O SUPERIOR CALIDAD.

SECTOR PARTO / RECIEN NACIDO

UTA - 9 UNIDAD DE TRATAMIENTO DE AIRE FRIO/CALOR, FILTRADO DE ALTA EFICIENCIA / VENTILACION /PRESURIZACION , MARCA CARRIER, BELLMOR, EQUIVALENTE O SUPERIOR CALIDAD, 4,5 TR, 16.000 CAL/H Y 85 m3/min.
V3V VALVULA ESFERICA DE 3 VIAS MODULANTE – 24 VAC, CAUDAL: 2500 Lts/hs, MARCA BELIMO, EQUIVALENTE O SUPERIOR CALIDAD.
V3V VALVULA ESFERICA DE 3 VIAS MODULANTE – 24 VAC, CAUDAL: 1600 Lts/hs, MARCA BELIMO, EQUIVALENTE O SUPERIOR CALIDAD.
CPF CAJA P/FILTROS, CHAPA G° N° 20, TAPAS ABISAGRADAS, AMAIR 300, MERV 6, EF: 30/45 %, CON PRESOSTATO DE FILTRO SUCIO.
CPFAE CAJA P/FILTROS, CHAPA G° N° 20, TAPAS ABISAGRADAS, ALTA EFICIENCIA, EF: 95%, CON PRESOSTATO DE FILTRO SUCIO.
PDP SENSOR DE PRESION ELECTRONICO, SALIDA 0–10V – 4–20 mA, CON TUBO PITOT (CAUDALIMETRO).
W VARIADOR DE VELOCIDAD DE FRECUENCIA VARIABLE, POTENCIA ACORDE AL MOTOR VENTILADOR.
HUM-B-3 HUMECTADOR TIPO A BANDEJA PARA INSTALAR EN CONDUCTO, PREVEER INSTALACION ELECTRICA, DE AGUA Y LAS CANALIZACIONES NECESARIAS PARA HUMIDISTATO DE AMBIENTE, PULSADOR E INDICADOR DE HUMEDAD Y SENSOR REMOTO DE HUMEDAD, MARCA CALORTEC, EQUIVALENTE O SUPERIOR CALIDAD, DE 13,8 Kw.
RT RECIEN NACIDO: RESISTENCIA CALEFACTORA PARA CONDUCTOS, DE 2 Kw, MARCA CALORTEC, CALRROCAL, EQUIVALENTE O SUPERIOR CALIDAD, DE 3x380 V, DOS ETAPAS, Y KLYXON DE PROTECCION.
CRM COMPUERTA DE REGULACION MANUAL, HOJAS OPUESTAS, CHAPA G* N* 20, MARCA RITRAC, EQUIVALENTE O SUPERIOR CALIDAD.
CAR COMPUERTA ANTIRRETORNO DE REGULACION MANUAL, HOJAS OPUESTAS, CHAPA G* N* 20, MARCA RITRAC, EQUIVALENTE O SUPERIOR CALIDAD.
TTO TERMOSTATO DE AMBIENTE ELECTRONICO DIGITAL, MARCA HONEYWELL, SURREY, EQUIVALENTE O SUPERIOR CALIDAD, CON CAJA ACRILICA PERFORADA Y LLAVE DE CIERRE.
VEC-11 VENTILADOR CENTRIFUGO, 950 RPM, PALA AIRFOIL, Q: 20 m3/min, P: 20 mmca, MARCA GATTI, CIERRAPICO, EQUIVALENTE O SUPERIOR CALIDAD.

SECTOR PRE-PARTO / TRANSFERENCIA

UTA - 10 UNIDAD DE TRATAMIENTO DE AIRE FRIO/CALOR, FILTRADO DE ALTA EFICIENCIA / VENTILACION /PRESURIZACION , MARCA CARRIER, BELLMOR, EQUIVALENTE O SUPERIOR CALIDAD, 4 TR, 13.000 CAL/H Y 75 m3/min.
V3V VALVULA ESFERICA DE 3 VIAS MODULANTE – 24 VAC, CAUDAL: 2200 Lts/hs, MARCA BELIMO, EQUIVALENTE O SUPERIOR CALIDAD.
V3V VALVULA ESFERICA DE 3 VIAS MODULANTE – 24 VAC, CAUDAL: 1300 Lts/hs, MARCA BELIMO, EQUIVALENTE O SUPERIOR CALIDAD.
CPF CAJA P/FILTROS, CHAPA G° N° 20, TAPAS ABISAGRADAS, AMAIR 300, MERV 6, EF: 30/45 %, CON PRESOSTATO DE FILTRO SUCIO.
CPFAE CAJA P/FILTROS, CHAPA G° N° 20, TAPAS ABISAGRADAS, ALTA EFICIENCIA, EF: 95%, CON PRESOSTATO DE FILTRO SUCIO.
PDP SENSOR DE PRESION ELECTRONICO, SALIDA 0–10V – 4–20 mA, CON TUBO PITOT (CAUDALIMETRO).
W VARIADOR DE VELOCIDAD DE FRECUENCIA VARIABLE, POTENCIA ACORDE AL MOTOR VENTILADOR.
HUM-B-4 HUMECTADOR TIPO A BANDEJA PARA INSTALAR EN CONDUCTO, PREVEER INSTALACION ELECTRICA, DE AGUA Y LAS CANALIZACIONES NECESARIAS PARA HUMIDISTATO DE AMBIENTE, PULSADOR E INDICADOR DE HUMEDAD Y SENSOR REMOTO DE HUMEDAD, MARCA CALORTEC, EQUIVALENTE O SUPERIOR CALIDAD, DE 12,1 Kw.
CRM COMPUERTA DE REGULACION MANUAL, HOJAS OPUESTAS, CHAPA G* N* 20, MARCA RITRAC, EQUIVALENTE O SUPERIOR CALIDAD.
CAR COMPUERTA ANTIRRETORNO DE REGULACION MANUAL, HOJAS OPUESTAS, CHAPA G* N* 20, MARCA RITRAC, EQUIVALENTE O SUPERIOR CALIDAD.
TTO TERMOSTATO DE AMBIENTE ELECTRONICO DIGITAL, MARCA HONEYWELL, SURREY, EQUIVALENTE O SUPERIOR CALIDAD, CON CAJA ACRILICA PERFORADA Y LLAVE DE CIERRE.
VEC-11 VENTILADOR CENTRIFUGO, 950 RPM, PALA AIRFOIL, Q: 20 m3/min, P: 20 mmca, MARCA GATTI, CIERRAPICO, EQUIVALENTE O SUPERIOR CALIDAD.

SECTOR AREA RESTRINGIDA

UTA - 11 UNIDAD DE TRATAMIENTO DE AIRE FRIO/CALOR, FILTRADO DE ALTA EFICIENCIA / VENTILACION /PRESURIZACION , MARCA CARRIER, BELLMOR, EQUIVALENTE O SUPERIOR CALIDAD, 9 TR, 40.000 CAL/H Y 210 m3/min.
V3V VALVULA ESFERICA DE 3 VIAS MODULANTE – 24 VAC, CAUDAL: 4900 Lts/hs, MARCA BELIMO, EQUIVALENTE O SUPERIOR CALIDAD.
V3V VALVULA ESFERICA DE 3 VIAS MODULANTE – 24 VAC, CAUDAL: 4000 Lts/hs, MARCA BELIMO, EQUIVALENTE O SUPERIOR CALIDAD.
CPF CAJA P/FILTROS, CHAPA G° N° 20, TAPAS ABISAGRADAS, AMAIR 300, MERV 6, EF: 30/45 %, CON PRESOSTATO DE FILTRO SUCIO.
CPFAE CAJA P/FILTROS, CHAPA G° N° 20, TAPAS ABISAGRADAS, ALTA EFICIENCIA, EF: 95%, CON PRESOSTATO DE FILTRO SUCIO.
PDP SENSOR DE PRESION ELECTRONICO, SALIDA 0–10V – 4–20 mA, CON TUBO PITOT (CAUDALIMETRO).
W VARIADOR DE VELOCIDAD DE FRECUENCIA VARIABLE, POTENCIA ACORDE AL MOTOR VENTILADOR.
HUM-B-5 HUMECTADOR TIPO A BANDEJA PARA INSTALAR EN CONDUCTO, PREVEER INSTALACION ELECTRICA, DE AGUA Y LAS CANALIZACIONES NECESARIAS PARA HUMIDISTATO DE AMBIENTE, PULSADOR E INDICADOR DE HUMEDAD Y SENSOR REMOTO DE HUMEDAD, MARCA CALORTEC, EQUIVALENTE O SUPERIOR CALIDAD, DE 35,3 Kw.
CRM COMPUERTA DE REGULACION MANUAL, HOJAS OPUESTAS, CHAPA G* N* 20, MARCA RITRAC, EQUIVALENTE O SUPERIOR CALIDAD.
CAR COMPUERTA ANTIRRETORNO DE REGULACION MANUAL, HOJAS OPUESTAS, CHAPA G* N* 20, MARCA RITRAC, EQUIVALENTE O SUPERIOR CALIDAD.
TTO TERMOSTATO DE AMBIENTE ELECTRONICO DIGITAL, MARCA HONEYWELL, SURREY, EQUIVALENTE O SUPERIOR CALIDAD, CON CAJA ACRILICA PERFORADA Y LLAVE DE CIERRE.
VEC-12 VENTILADOR CENTRIFUGO, 950 RPM, PALA AIRFOIL, Q: 7 m3/min, P: 10 mmca, MARCA GATTI, CIERRAPICO, EQUIVALENTE O SUPERIOR CALIDAD.
VEC-28 VENTILADOR CENTRIFUGO, 950 RPM, PALA AIRFOIL, Q: 10 m3/min, P: 10 mmca, MARCA GATTI, CIERRAPICO, EQUIVALENTE O SUPERIOR CALIDAD.

SECTOR QUIROFANO 1

UTA - 12 UNIDAD DE TRATAMIENTO DE AIRE FRIO/CALOR, FILTRADO DE ALTA EFICIENCIA / VENTILACION /PRESURIZACION , MARCA CARRIER, BELLMOR, EQUIVALENTE O SUPERIOR CALIDAD, 5,7 TR, 13.500 CAL/H Y 19 m3/min., CON FILTRADO ABSOLUTO (HEPA)
V3V VALVULA ESFERICA DE 3 VIAS MODULANTE – 24 VAC, CAUDAL: 1000 Lts/hs, MARCA BELIMO, EQUIVALENTE O SUPERIOR CALIDAD.
V3V VALVULA ESFERICA DE 3 VIAS MODULANTE – 24 VAC, CAUDAL: 1350 Lts/hs, MARCA BELIMO, EQUIVALENTE O SUPERIOR CALIDAD.
CPF CAJA P/FILTROS, CHAPA G° N° 20, TAPAS ABISAGRADAS, AMAIR 300, MERV 6, EF: 30/45 %, CON PRESOSTATO DE FILTRO SUCIO.
CPFAE CAJA P/FILTROS, CHAPA G° N° 20, TAPAS ABISAGRADAS, ALTA EFICIENCIA, EF: 95%, CON PRESOSTATO DE FILTRO SUCIO.
PDP SENSOR DE PRESION ELECTRONICO, SALIDA 0–10V – 4–20 mA, CON TUBO PITOT (CAUDALIMETRO).
HUM-V-1 HUMECTADOR TIPO A ELECTRODO SUMERGIDO (A VAPOR), PREVEER INSTALACION ELECTRICA, DE AGUA Y LAS CANALIZACIONES NECESARIAS PARA HUMIDISTATO DE AMBIENTE, PULSADOR E INDICADOR DE HUMEDAD Y SENSOR REMOTO DE HUMEDAD, MARCA CAREL, EQUIVALENTE O SUPERIOR CALIDAD, MODELO TENTATIVO UE 015 HL MODULANTE, DE 11,25 Kw.
CRM COMPUERTA DE REGULACION MANUAL, HOJAS OPUESTAS, CHAPA G* N* 20, MARCA RITRAC, EQUIVALENTE O SUPERIOR CALIDAD.
MTFH MODULO FILTRANTE ABSOLUTO (HEPA), COMPUESTO POR UNA ESTRUCTURA PORTANTE PARA INSTALAR EN CIELORRASO, CON FILTRO HEPA (99,99 %), MARCA BELLMOR, EQUIVALENTE O SUPERIOR CALIDAD.
TTO TERMOSTATO DE AMBIENTE ELECTRONICO DIGITAL, MARCA HONEYWELL, SURREY, EQUIVALENTE O SUPERIOR CALIDAD, CON CAJA ACRILICA PERFORADA Y LLAVE DE CIERRE.
VEC-12 VENTILADOR CENTRIFUGO, 950 RPM, PALA AIRFOIL, Q: 7 m3/min, P: 10 mmca, MARCA GATTI, CIERRAPICO, EQUIVALENTE O SUPERIOR CALIDAD.
VEC-13 VENTILADOR CENTRIFUGO, 950 RPM, PALA AIRFOIL, Q: 19 m3/min, P: 15 mmca, MARCA GATTI, CIERRAPICO, EQUIVALENTE O SUPERIOR CALIDAD.

SECTOR QUIROFANO 2

UTA - 13 UNIDAD DE TRATAMIENTO DE AIRE FRIO/CALOR, FILTRADO DE ALTA EFICIENCIA / VENTILACION /PRESURIZACION , MARCA CARRIER, BELLMOR, EQUIVALENTE O SUPERIOR CALIDAD, 2,2 TR, 16.500 CAL/H Y m3/min., CON FILTRADO ABSOLUTO (HEPA)
V3V VALVULA ESFERICA DE 3 VIAS MODULANTE – 24 VAC, CAUDAL: 1200 Lts/hs, MARCA BELIMO, EQUIVALENTE O SUPERIOR CALIDAD.
V3V VALVULA ESFERICA DE 3 VIAS MODULANTE – 24 VAC, CAUDAL: 1600 Lts/hs, MARCA BELIMO, EQUIVALENTE O SUPERIOR CALIDAD.
CPF CAJA P/FILTROS, CHAPA G° N° 20, TAPAS ABISAGRADAS, AMAIR 300, MERV 6, EF: 30/45 %, CON PRESOSTATO DE FILTRO SUCIO.
CPFAE CAJA P/FILTROS, CHAPA G° N° 20, TAPAS ABISAGRADAS, ALTA EFICIENCIA, EF: 95%, CON PRESOSTATO DE FILTRO SUCIO.
PDP SENSOR DE PRESION ELECTRONICO, SALIDA 0–10V – 4–20 mA, CON TUBO PITOT (CAUDALIMETRO).
HUM-V-2 HUMECTADOR TIPO A ELECTRODO SUMERGIDO (A VAPOR), PREVEER INSTALACION ELECTRICA, DE AGUA Y LAS CANALIZACIONES NECESARIAS PARA HUMIDISTATO DE AMBIENTE, PULSADOR E INDICADOR DE HUMEDAD Y SENSOR REMOTO DE HUMEDAD, MARCA CAREL, EQUIVALENTE O SUPERIOR CALIDAD, MODELO TENTATIVO UE 015 HL MODULANTE, DE 11,25 Kw.
CRM COMPUERTA DE REGULACION MANUAL, HOJAS OPUESTAS, CHAPA G* N* 20, MARCA RITRAC, EQUIVALENTE O SUPERIOR CALIDAD.
MTFH MODULO FILTRANTE ABSOLUTO (HEPA), COMPUESTO POR UNA ESTRUCTURA PORTANTE PARA INSTALAR EN CIELORRASO, CON FILTRO HEPA (99,99 %), MARCA BELLMOR, EQUIVALENTE O SUPERIOR CALIDAD.
TTO TERMOSTATO DE AMBIENTE ELECTRONICO DIGITAL, MARCA HONEYWELL, SURREY, EQUIVALENTE O SUPERIOR CALIDAD, CON CAJA ACRILICA PERFORADA Y LLAVE DE CIERRE.
VEC-14 VENTILADOR CENTRIFUGO, 950 RPM, PALA AIRFOIL, Q: 22 m3/min, P: 15 mmca, MARCA GATTI, CIERRAPICO, EQUIVALENTE O SUPERIOR CALIDAD.

SECTOR QUIROFANO 3

UTA - 14 UNIDAD DE TRATAMIENTO DE AIRE FRIO/CALOR, FILTRADO DE ALTA EFICIENCIA / VENTILACION /PRESURIZACION , MARCA CARRIER, BELLMOR, EQUIVALENTE O SUPERIOR CALIDAD, 2,2 TR, 16.500 CAL/H Y m3/min., CON FILTRADO ABSOLUTO (HEPA)
V3V VALVULA ESFERICA DE 3 VIAS MODULANTE – 24 VAC, CAUDAL: 1200 Lts/hs, MARCA BELIMO, EQUIVALENTE O SUPERIOR CALIDAD.
V3V VALVULA ESFERICA DE 3 VIAS MODULANTE – 24 VAC, CAUDAL: 1600 Lts/hs, MARCA BELIMO, EQUIVALENTE O SUPERIOR CALIDAD.
CPF CAJA P/FILTROS, CHAPA G° N° 20, TAPAS ABISAGRADAS, AMAIR 300, MERV 6, EF: 30/45 %, CON PRESOSTATO DE FILTRO SUCIO.
CPFAE CAJA P/FILTROS, CHAPA G° N° 20, TAPAS ABISAGRADAS, ALTA EFICIENCIA, EF: 95%, CON PRESOSTATO DE FILTRO SUCIO.
PDP SENSOR DE PRESION ELECTRONICO, SALIDA 0–10V – 4–20 mA, CON TUBO PITOT (CAUDALIMETRO).
HUM-V-3 HUMECTADOR TIPO A ELECTRODO SUMERGIDO (A VAPOR), PREVEER INSTALACION ELECTRICA, DE AGUA Y LAS CANALIZACIONES NECESARIAS PARA HUMIDISTATO DE AMBIENTE, PULSADOR E INDICADOR DE HUMEDAD Y SENSOR REMOTO DE HUMEDAD, MARCA CAREL, EQUIVALENTE O SUPERIOR CALIDAD, MODELO TENTATIVO UE 015 HL MODULANTE, DE 11,25 Kw.
CRM COMPUERTA DE REGULACION MANUAL, HOJAS OPUESTAS, CHAPA G* N* 20, MARCA RITRAC, EQUIVALENTE O SUPERIOR CALIDAD.
MTFH MODULO FILTRANTE ABSOLUTO (HEPA), COMPUESTO POR UNA ESTRUCTURA PORTANTE PARA INSTALAR EN CIELORRASO, CON FILTRO HEPA (99,99 %), MARCA BELLMOR, EQUIVALENTE O SUPERIOR CALIDAD.
TTO TERMOSTATO DE AMBIENTE ELECTRONICO DIGITAL, MARCA HONEYWELL, SURREY, EQUIVALENTE O SUPERIOR CALIDAD, CON CAJA ACRILICA PERFORADA Y LLAVE DE CIERRE.
VEC-15 VENTILADOR CENTRIFUGO, 950 RPM, PALA AIRFOIL, Q: 23 m3/min, P: 15 mmca, MARCA GATTI, CIERRAPICO, EQUIVALENTE O SUPERIOR CALIDAD.

SECTOR QUIROFANO 4

UTA - 15 UNIDAD DE TRATAMIENTO DE AIRE FRIO/CALOR, FILTRADO DE ALTA EFICIENCIA / VENTILACION /PRESURIZACION , MARCA CARRIER, BELLMOR, EQUIVALENTE O SUPERIOR CALIDAD, 1,7 TR, 6000 CAL/H Y m3/min., CON FILTRADO ABSOLUTO (HEPA)
V3V VALVULA ESFERICA DE 3 VIAS MODULANTE – 24 VAC, CAUDAL: 1000 Lts/hs, MARCA BELIMO, EQUIVALENTE O SUPERIOR CALIDAD.
V3V VALVULA ESFERICA DE 3 VIAS MODULANTE – 24 VAC, CAUDAL: 600 Lts/hs, MARCA BELIMO, EQUIVALENTE O SUPERIOR CALIDAD.

SECTOR GUARDIA / EMERGENCIAS

REFERENCIAS UTAs SISTEMA CALOR

SECTOR COCINA/COMEDOR/CIRCULACION

SECTOR LAVADERO

SECTOR TALLERES/OFICINAS/CIRCULACION/DEPOSITO

SECTOR DORMITORIOS Y VESTUARIOS PERSONAL

SECTOR CONSULTORIOS EXTERNOS

SECTOR INTERNACION ADULTOS

SECTOR INTERNACION MATERNO INFANTIL

UTA - 17 UNIDAD DE TRATAMIENTO DE AIRE CALOR, FILTRADO DE BAJA EFICIENCIA / VENTILACION /PRESURIZACION , MARCA CARRIER, BELLMOR, EQUIVALENTE O SUPERIOR CALIDAD, 75.000 CAL/H Y 270 m3/min.
V3V VALVULA ESFERICA DE 3 VIAS MODULANTE – 24 VAC, CAUDAL: 7500 Lts/hs, MARCA BELIMO, EQUIVALENTE O SUPERIOR CALIDAD.
CPF CAJA P/FILTROS, CHAPA G° N° 20, TAPAS ABISAGRADAS, AMAIR 300, MERV 6, EF: 30/45 %, CON PRESOSTATO DE FILTRO SUCIO.
CPFME CAJA P/FITROS, CHAPA G° N° 20, TAPAS ABISAGRADAS, MEDIANA EFICIENCIA, EF: 60%, CON PRESOSTATO DE FILTRO SUCIO.
CRM COMPUERTA DE REGULACION MANUAL, HOJAS OPUESTAS, CHAPA G* N* 20, MARCA RITRAC, EQUIVALENTE O SUPERIOR CALIDAD.
SP SENSOR DE PRESION ELECTRONICO, SALIDA 0–10V – 4–20 mA, CON TUBO PITOT (CAUDALIMETRO).
TTO TERMOSTATO DE AMBIENTE ELECTRONICO DIGITAL, MARCA HONEYWELL, SURREY, EQUIVALENTE O SUPERIOR CALIDAD, CON CAJA ACRILICA PERFORADA Y LLAVE DE CIERRE.
VEC-19 VENTILADOR CENTRIFUGO, 950 RPM, PALA AIRFOIL, Q: 30 m3/min, P: 10 mmca, MARCA GATTI, CIERRAPICO, EQUIVALENTE O SUPERIOR CALIDAD.
VEC-20 VENTILADOR CENTRIFUGO, 950 RPM, PALA AIRFOIL, Q: 30 m3/min, P: 10 mmca, MARCA GATTI, CIERRAPICO, EQUIVALENTE O SUPERIOR CALIDAD.

SECTOR CONSULTORIOS EXTERNOS

UTA - 20 UNIDAD DE TRATAMIENTO DE AIRE CALOR, FILTRADO DE BAJA EFICIENCIA / VENTILACION /PRESURIZACION , MARCA CARRIER, BELLMOR, EQUIVALENTE O SUPERIOR CALIDAD, 82.000 CAL/H Y 275 m3/min.
V3V VALVULA ESFERICA DE 3 VIAS MODULANTE – 24 VAC, CAUDAL: 8200 Lts/hs, MARCA BELIMO, EQUIVALENTE O SUPERIOR CALIDAD.
CPF CAJA P/FILTROS, CHAPA G° N° 20, TAPAS ABISAGRADAS, AMAIR 300, MERV 6, EF: 30/45 %, CON PRESOSTATO DE FILTRO SUCIO.
CRM COMPUERTA DE REGULACION MANUAL, HOJAS OPUESTAS, CHAPA G* N* 20, MARCA RITRAC, EQUIVALENTE O SUPERIOR CALIDAD.
PDP SENSOR DE PRESION ELECTRONICO, SALIDA 0–10V – 4–20 mA, CON TUBO PITOT (CAUDALIMETRO).
TTO TERMOSTATO DE AMBIENTE ELECTRONICO DIGITAL, MARCA HONEYWELL, SURREY, EQUIVALENTE O SUPERIOR CALIDAD, CON CAJA ACRILICA PERFORADA Y LLAVE DE CIERRE.

SECTOR ACCESO PPAL./ADMINISTRACION/FARMACIA

UTA - 21 UNIDAD DE TRATAMIENTO DE AIRE CALOR, FILTRADO DE BAJA EFICIENCIA / VENTILACION /PRESURIZACION , MARCA CARRIER, BELLMOR, EQUIVALENTE O SUPERIOR CALIDAD, 77.500 CAL/H Y 300 m3/min.
V3V VALVULA ESFERICA DE 3 VIAS MODULANTE – 24 VAC, CAUDAL: 7750 Lts/hs, MARCA BELIMO, EQUIVALENTE O SUPERIOR CALIDAD.
CPF CAJA P/FILTROS, CHAPA G° N° 20, TAPAS ABISAGRADAS, AMAIR 300, MERV 6, EF: 30/45 %, CON PRESOSTATO DE FILTRO SUCIO.
CRM COMPUERTA DE REGULACION MANUAL, HOJAS OPUESTAS, CHAPA G* N* 20, MARCA RITRAC, EQUIVALENTE O SUPERIOR CALIDAD.
SP SENSOR DE PRESION ELECTRONICO, SALIDA 0–10V – 4–20 mA, CON TUBO PITOT (CAUDALIMETRO).
TTO TERMOSTATO DE AMBIENTE ELECTRONICO DIGITAL, MARCA HONEYWELL, SURREY, EQUIVALENTE O SUPERIOR CALIDAD, CON CAJA ACRILICA PERFORADA Y LLAVE DE CIERRE.
VEC-30 VENTILADOR CENTRIFUGO, 950 RPM, PALA AIRFOIL, Q: 15 m3/min, P: 10 mmca, MARCA GATTI, CIERRAPICO, EQUIVALENTE O SUPERIOR CALIDAD.
SPLIT-3 FARMACIA, ACONDICIONADOR DE AIRE FS, 4500 FRIG/H, MARCA SURREY, CARRIER, EQUIVALENTE O SUPERIOR CALIDAD, CON CONTROL DE CONDENSADO.
SPLIT-4 SALA RACK, ACONDICIONADOR DE AIRE FS, 3000 FRIG/H, MARCA SURREY, CARRIER, EQUIVALENTE O SUPERIOR CALIDAD, CON CONTROL DE CONDENSADO.

SECTOR DIRECCIONES/ AREA PEDAGOGICA

UTA - 23 UNIDAD DE TRATAMIENTO DE AIRE CALOR, FILTRADO DE BAJA EFICIENCIA / VENTILACION /PRESURIZACION , MARCA CARRIER, BELLMOR, EQUIVALENTE O SUPERIOR CALIDAD, 45.000 CAL/H Y 316 m3/min.
V3V VALVULA ESFERICA DE 3 VIAS MODULANTE – 24 VAC, CAUDAL: 4500 Lts/hs, MARCA BELIMO, EQUIVALENTE O SUPERIOR CALIDAD.
CPF CAJA P/FILTROS, CHAPA G° N° 20, TAPAS ABISAGRADAS, AMAIR 300, MERV 6, EF: 30/45 %, CON PRESOSTATO DE FILTRO SUCIO.
TTO TERMOSTATO DE AMBIENTE ELECTRONICO DIGITAL, MARCA HONEYWELL, SURREY, EQUIVALENTE O SUPERIOR CALIDAD, CON CAJA ACRILICA PERFORADA Y LLAVE DE CIERRE.
SPLIT-5 AULA, ACONDICIONADOR DE AIRE FS, 8000 FRIG/H, MARCA SURREY, CARRIER, EQUIVALENTE O SUPERIOR CALIDAD, CON CONTROL DE CONDENSADO.
SPLIT-6 S.U.M., ACONDICIONADOR DE AIRE FS, 15.000 FRIG/H, MARCA SURREY, CARRIER, EQUIVALENTE O SUPERIOR CALIDAD, CON CONTROL DE CONDENSADO.
VEA-4 CAPILLA, VENTILADOR AXIAL, 950 RPM, EN LINEA, CON PERSIANA AUTOMATICA, MARCA GATTI, CIERRAPICO, EQUIVALENTE O SUPERIOR CALIDAD.

NOTA:
- LOS DATOS DE CAPACIDADES Y MEDIDAS ESTAN CONSIDERADOS COMO MINIMOS NECESARIOS, LOS MISMOS SE AJUSTARAN DE ACUERDO A LA ELABORACION DEL BALANCE TERMICO Y DEL PROYECTO DEFINITIVO, QUE INDEFECTIBLEMENTE SERA PRESENTADO PARA SU APROBACION EN LA DIRECCION DE INSTALACIONES Y SISTEMAS ESPECIALES.
- TODAS LAS SALIDAS DE EXTRACCIONES LLEVARAN PASATECHOS FABRICADOS PARA TAL FIN, Y SOMBRERETE TIPO AMERICANO.

IMPORTANTE:
- LA DESCRIPCION Y LAS ESPECIFICACIONES DEL SISTEMA DE AUTOMATIZACION DE LA INSTALACION DE AIRE ACONDICIONADO, ESTAN DESCRIPTAS EN EL ITEM CLIMATIZACION DEL CAPITULO IV DE "INSTALACIONES COMPLEMENTARIAS Y AFINES".

PROVINCIA DEL NEUQUEN
MINISTERIO DE ECONOMIA E INFRAESTRUCTURA
SUBSECRETARIA DE OBRAS PUBLICAS
DIRECCION PROVINCIAL DE ARQUITECTURA
DIRECCION DE ESTUDIOS Y PROYECTOS

OBRA: NUEVO HOSPITAL "Dr RAMON CARRILLO" Complejidad VI - 2ª ETAPA
LUGAR: SAN MARTIN DE LOS ANDES - NEUQUEN
PLANO: INSTALACION DE CLIMATIZACION REFERENCIAS UTAS
PLANO Nº 09 - 07

PROYECTO	CALCULO	DIGITALIZO	ESCALA	FECHA	MODIF.1	MODIF.2
			S/E	2016		